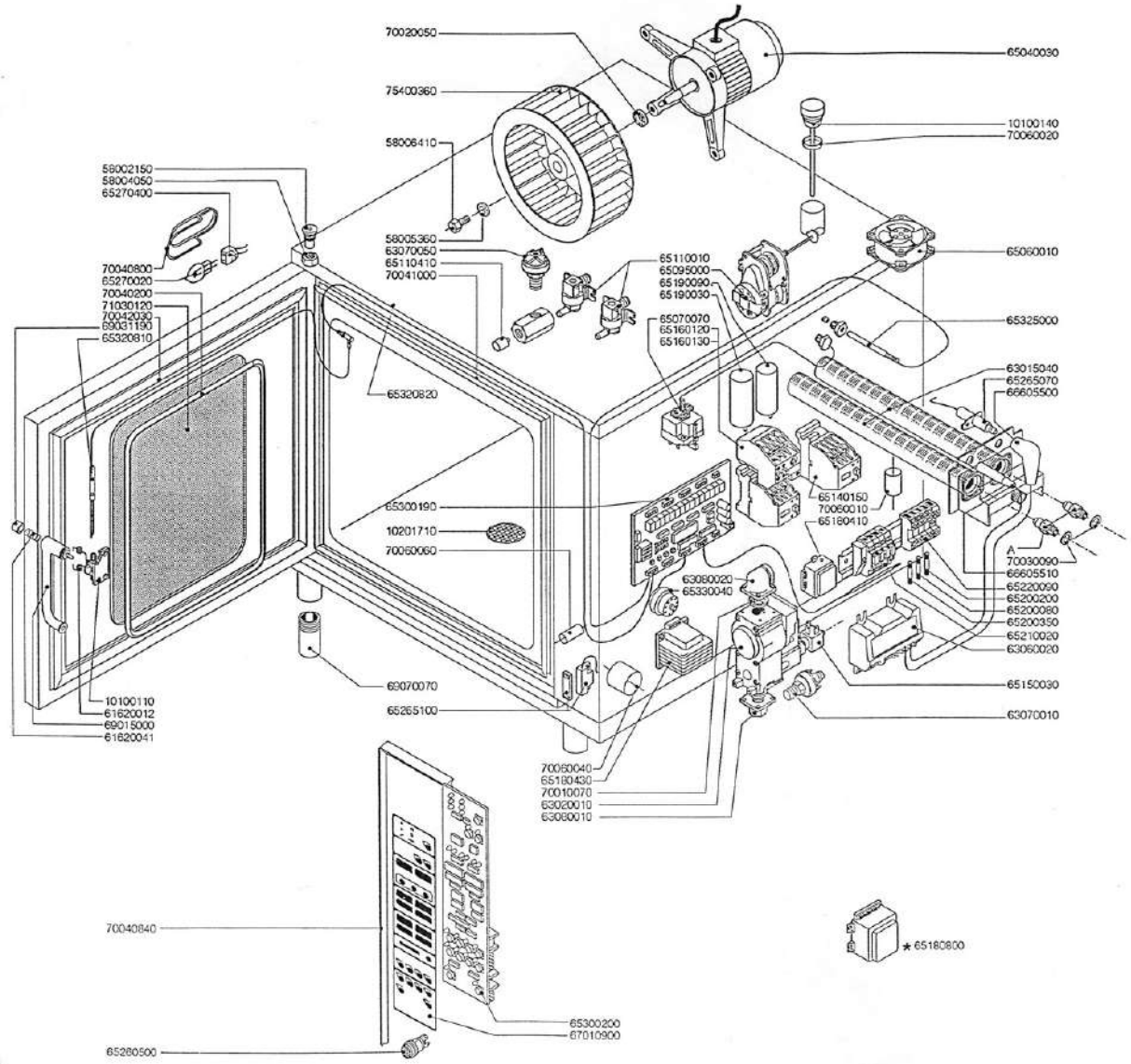

RICAMBI FORNI MIX VAPOR VG 210		
CODICE	DESCRIZIONE	T
10100110	FLANGIA NASELLO COMPLETA	1
10100140	TAPPO SFIATO COMPLETO	1
10201710	FILTRO PER SCARICO	1
58002150	PERNO CERNIERA	1
58004050	DADO PERNO CERNIERA	1
58005360	RONDELLA PER VENTOLA	1
58006410	VITE PER VENTOLA	1
61620012	MOLLA PER CHIUSURA	1
61620041	MOLLA PULSANTE	1
63015040	BRUCIATORE COMPLETO CAMERA	1
63020010	VALVOLA GAS	1
63060020	PANNELLO ACCENSIONE	1
63070010	PRESSOSTATO	1
63070050	PRESSOSTATO ACQUA	1
63080010	FLANGIA DRITTA	1
63080020	FLANGIA CURVA	1
65040030	MOTORE	1
65060010	VENTILATORE	1
65070070	TERMOSTATO SICUREZZA CAMERA	1
65095000	MOTORINO SFIATO COMPLETO	1
65110010	ELETTROVALVOLA ACQUA	2
65110410	RIDUTTORE DI PORTATA	1
65140150	TELERUTTORE	2
65150090	BOBINA VALVOLA GAS	1
65160120	TERMICO 1,6 - 2,5 A	1
65160130	TERMICO 3,2 - 5 A	1
65180410	TRASFORMATORE	2
65180430	TRASFORMATORE	1
65190030	CONDENSATORE 16 MF	1
65190090	CONDENSATORE 12,5 MF	1
65200080	FUSIBILE 0,125A(T)	2
65200200	FUSIBILE 2 A	1
65200350	FUSIBILE 0,35 A(T)	1
65210020	PORTAFUSIBILE	4
65220090	MORSETTIERA	1
65265070	PULSANTE UNIPOLARE	1
65265100	CANDELA ACCENSIONE	2
65270020	MICRO PORTA COMPLETO	1
65270400	LAMPADA	2
65300190	PORTALAMPADA	2
65300200	SCHEDA BASE T	1
65320810	SCHEDA TASTIERA T	1
65320820	SONDA AL CUORE	1
65325000	CAVO SONDA AL CUORE	1
65330040	SONDA	2
66605500	SUONERIA	1
66605510	CAVETTO ACCENSIONE DX CAMERA	1
67010900	CAVETTO ACCENSIONE SX CAMERA	1
69015000	TASTIERA T	1
69031190	MANIGLIA PULSANTE COMPLETA	1
69070070	PULSANTE MANIGLIA	1
70010070	PIEDINO	4
70020050	ANELLO OR	2
70030090	GUARNIZIONE MOTORE	1
70040200	GUARNIZIONE PER UGELLI	2
70040800	GUARNIZIONE CRISTALLI	2
70040840	GUARNIZIONE LAMPADA	2
70041000	GUARNIZIONE CRUSCOTTO	1
70042030	GUARNIZIONE FACCIATA	1
70060010	GUARNIZIONE PORTA	1
70060020	MANICOTTO D.30	2
70060040	GUARNIZ.TAPPO SFIATO	1
70060060	MANICOTTO D.50	1
71030120	MANICOTTO D.15	1
75400360	CRISTALLI	1
	VENTOLA	1

*	TENSIONI SPECIALI 380-415V SENZA NEUTRO
65160800	AUTOTRASFORMATORE

A UGELLI (vedi Manuale Operativo)

0850494